特点：

BMR马达是一种轴配流马达。

其特点：

◎采用镶针齿定转子副设计,效率优于BMP马达。

◎可靠的轴密封设计，承受背压高，可以串并联使用。

◎正反转换向方便、转速平稳。

◎效率高并且经济，适用于中等载荷的场合。

Features

BmR motor is a spool valve type motor.

Characteristic features：

◎It adapt the gerolor design. Combination efficiency is better than BMP motor.

◎Credible design for shaft seal , which can bear high pressure and be used in parallel or in series.

◎Direction of shaft rotation and speed can be controlled easily and smoothly.

◎Best combination of efficiency and economy in medium duty applications.

技术参数 Specification Data

排量（ml/r) Displacement			50	63	80	100	125	160	200	250	315	400	500
流量(LPM)	最大连续	Cont.	40	53	58	58	58	58	5858	58	58	58	58
F low	间断	Int..	46	58	68	68	68	68	68	68	68	68	68
转速(RPM)	最大连续	Cont.	750	760	653	551	440	344	276	220	175	140	110
Speed	间断	Int..	863	832	766	646	516	404	323	258	205	162	128
压力(MPa)	最大连续	Cont.	14	14	14	14	14	14	12.5	11	9	9	8
Pressure	间断	Int..	17	17	17	17	17	17	15	13	11	10	9
扭矩(N*m)	最大连续	Cont.	89	112	142	178	223	285	318	350	360	418	464
Torque	间断	Int..	108	136	172	216	270	346	382	416	400	464	500

输出轴允许侧向负荷

Shaft Side Load Capacity

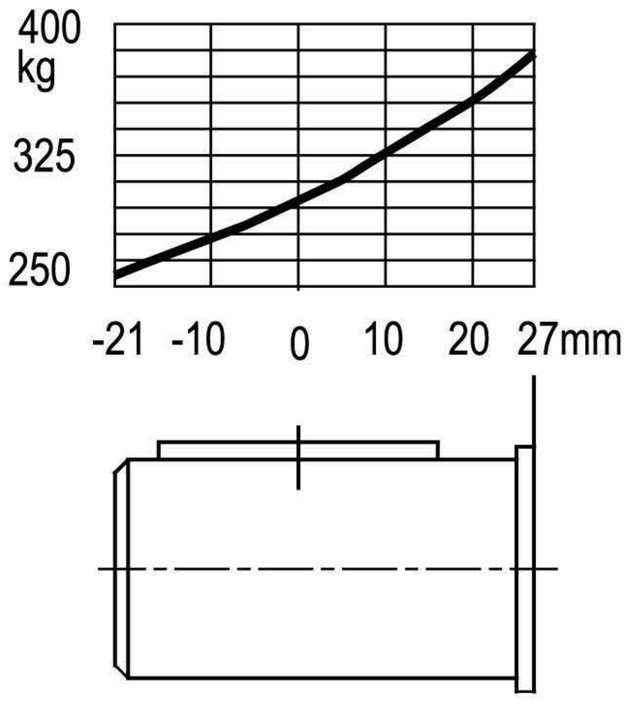

◎间断工作压力指入口最大允许压力。

◎为保证马达寿命，不应在同时最大转速和最大压力的情况下使用马达。

◎推荐用油: 抗磨液压油,粘度37~73cst,油液清洁度ISO18/13。

◎最高工作油温80℃。

◎特殊的轴密封设计，使马达允许的最大背压达到10MPa. 为保证马达寿命,推荐使用背压不超过5MPa, 超过时建议接外泄油管. 连接外泄油管有益于马达的使用寿命。

◎马达全负荷工作前应有磨合期. 推荐在最大工作压力的30%以下磨合1小时。

◎ Max. pressure is the allowed pressure at the inlet port.

◎ A simultaneous maximum RPM and maximum pressure NOT recommended Maximum pressure or maximum RPM operation: 10% of every minute.

◎ Recommended fluids: Anti-wear type of hydraulic oil. Viscosity recommended 37-73 cSt. Recommended filtration ISO18/13.

◎ Maximum operating temperature recommended 80℃.

◎ Special high pressure capacity shaft seal ensures back pressure up to 10 Mpa. Recommended preferable back pressure 5 Mpa. Case drain line is recommended when back pressure higher than 5 Mpa.. The motor life is benefited from a case drain line.

◎ It is highly recommended that the motor runs at 30% of rated pressure for at least one hour before application of full load. Be sure the motor is filled with fluid prior to any load applications.

BMR 马达性能工作参数series Performance Data

Continuous 连续

Intermittent 间断

50 cc/r

Flow LPM	Δ Pressure Bar 28	55	69	97	110	124	138	155
7.6	18 152	37 147	46 142	64 134	72 124			
15.1	18 298	37 290	47 276	66 265	75 261	84 245	93 243	
22.7	17 450	37 438	47 434	66 419	75 410	84 407	93 389	105 373
30.3	14 603	35 590	44 583	64 564	74 554	83 545	92 536	104 520
37.9	14 750	34 738	44 732	64 713	73 702	83 696	92 682	104 661
45.4			43 875	62 859	72 844	81 835	91 819	102 804

63cc/r

Flow LPM	Δ Pressure Bar 28	55	69	97	110	124	138	155
7.6	22 111	47 107	59 105	80 96	91 92			
15.1	24 229	50 216	62 212	87 194	99 190	110 186	122 183	
22.7	22 343	48 334	60 321	86 319	99 315	111 291	123 288	138 276
30.3	21 451	47 442	60 431	86 419	98 415	111 412	123 401	138 386
37.9	18 565	45 552	58 547	84 532	97 525	110 512	122 504	137 496
45.4	18 678	44 665	57 658	82 641	95 635	109 623	121 612	137 601
53.0		42 778	55 771	81 753	95 746	107 733	120 723	135 711
56.8		40 832	53 826	80 806	93 800	106 786	119 779	135 766

80cc/r

Flow LPM	Δ Pressure Bar 28	55	69	97	110	124	138	155
7.6	30 90	61 83	77 80	106 70	119 63			
15.1	30 185	62 179	78 175	109 166	124 162	140 156	155 150	
22.7	29 275	61 267	77 265	109 253	124 248	140 240	155 232	174 221
30.3	27 367	60 359	76 354	108 343	124 338	139 333	155 324	174 313
37.9	26 460	58 450	74 446	106 435	122 428	138 420	153 412	173 399
45.4	24 552	56 543	72 537	105 523	121 515	136 509	152 500	172 487
53.0		54 635	70 630	102 616	118 609	134 599	150 592	170 578
56.8		52 680	69 673	101 660	117 650	133 642	149 634	168 619

100cc/r

Flow LPM	Δ Pressure Bar 28	55	69	97	110	124	138	155
7.6	39 71	79 66	98 63	135 56	152 51	171 46		
15.1	38 146	79 141	99 138	139 131	158 128	177 124	195 118	
22.7	37 217	78 211	98 208	139 199	158 195	178 190	196 184	219 174
30.3	36 290	76 284	97 280	137 271	157 267	177 262	195 255	218 245
37.9	33 363	74 355	95 351	135 343	155 337	174 332	193 325	217 315
45.4	31 436	72 429	92 424	133 414	153 409	173 402	192 395	215 384
53.0	27 510	69 501	90 497	130 487	150 482	170 475	189 469	213 456
56.8		67 537	88 532	128 522	148 516	168 510	187 502	211 490

27 Torque Nm
510 Speed RPM

160cc/r

Flow LPM	Δ Pressure Bar 28	55	69	97	110	124	138
7.6	61 45	123 42	153 40	209 34	235 30	261 25	
15.1	61 95	124 91	155 90	214 85	242 82	269 78	295 73
22.7	59 140	123 136	155 134	215 129	243 125	271 121	297 114
30.3	57 187	121 183	152 181	213 175	242 172	270 166	296 259
37.9	53 234	117 230	149 227	209 222	239 218	266 211	293 203
45.4	49 282	114 277	146 274	206 269	235 265	263 257	291 248
53.0	45 329	109 323	141 321	201 316	230 311	259 305	287 296
56.8		107 347	139 344	198 339	228 334	257 327	284 318

200cc/r

Flow LPM	Δ Pressure Bar 28	55	69	97	110	124	138
7.6	76 36	152 33	187 31	253 25	283 20		
15.1	76 77	154 73	191 73	259 68	292 65	324 61	355 55
22.7	74 113	154 110	192 109	263 104	294 100	328 95	359 87
30.3	72 151	150 148	189 146	260 142	293 139	326 132	359 123
37.9	67 189	146 186	185 184	255 181	290 176	323 166	355 156
45.4	62 228	142 224	182 222	251 219	286 213	320 204	353 192
53.0	56 266	137 261	176 259	246 256	291 251	315 242	348 229
56.8		133 281	172 279	242 275	278 269	313 260	346 247

BMR 马达工作性能参数 series Performance Data

Continuous 连续

Intermittent 间断

117 Torque Nm
23 Speed RPM

250 cc/r

Flow LPM	Δ Pressure Bar 28	55	69	97	110	114	125	127
7.6	94 29	187 26	230 24	306 17				
15.1	95 62	192 59	235 59	319 55	359 50	368 49		
22.7	93 91	191 89	236 88	321 82	361 78	371 76	401 72	410 71
30.3	89 122	187 120	233 119	319 113	359 108	369 106	399 101	408 99
37.9	84 152	182 150	288 148	313 143	356 136	366 134	396 127	406 125
45.4	78 183	175 180	222 179	309 173	351 166	361 163	392 156	402 153
53.0	71 213	169 211	216 209	302 202	345 195	356 193	386 185	397 182
56.8		165 226	212 224	298 217	341 209	352 207	383 200	394 197

315cc/r

Flow LPM	Δ Pressure Bar 28	41	55	69	83	97	103	110
7.6	117 23	176 22	230 21	283 19	329 16	366 11		
15.1	119 49	180 48	237 48	289 47	342 47	391 44	416 41	
22.7	116 74	178 72	237 72	290 71	342 69	391 64	417 62	441 60
30.3	110 98	172 97	232 97	285 96	339 94	390 89	414 86	438 83
37.9	105 122	166 121	226 120	280 120	334 117	385 112	410 108	435 104
45.4	98 146	159 145	216 145	271 145	326 142	379 136	404 131	428 127
53.0	89 171	151 170	209 170	264 169	318 165	371 159	397 154	423 150
56.8			204 182	258 181	313 177	366 171	393 165	419 160

400cc/r

Flow LPM	Δ Pressure Bar 14	28	41	55	69	83	90
7.6	71 18	150 17	224 17	290 16	356 14		
15.1	70 38	152 38	229 37	302 37	365 36	429 36	458 35
22.7	69 57	150 57	228 57	302 55	365 54	427 53	456 52
30.3	62 77	140 76	220 75	295 74	358 73	423 72	455 72
37.9	53 96	134 96	212 95	288 95	353 94	419 91	452 90
45.4	40 114	129 113	204 112	272 111	339 111	408 110	444 108
53.0	28 133	115 132	194 131	267 130	330 129	400 128	435 125
56.8				258 141	323 140	394 138	430 137

表中数据在50℃油温，使用68#抗磨液压油的条件下测定。每台马达的实际数据略有不同。

马达可以按表中指定的扭矩和转速高效运转。然而，为了保证马达的最佳使用寿命，请选择在连续工作区域的扭矩和转速条件下运行。

Performance data is typical with N68 anti-wear hydraulic oil at 50℃ temperature. Actual data may vary slightly from unit to unit in production.

Motors can run with high officiercy in all areas designated with a nuber for torque and speed, however for best motor life select a motor to run with a torque and speed in the continous area.

BMR 连接尺寸 ——外形图
Dimension and Mounting data

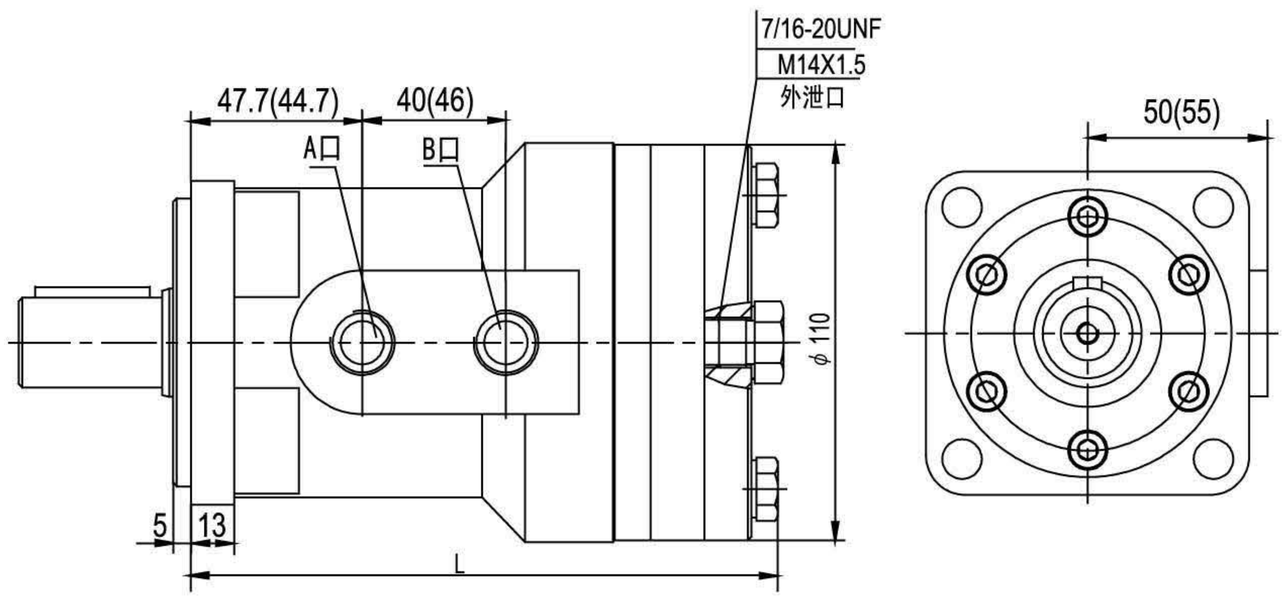

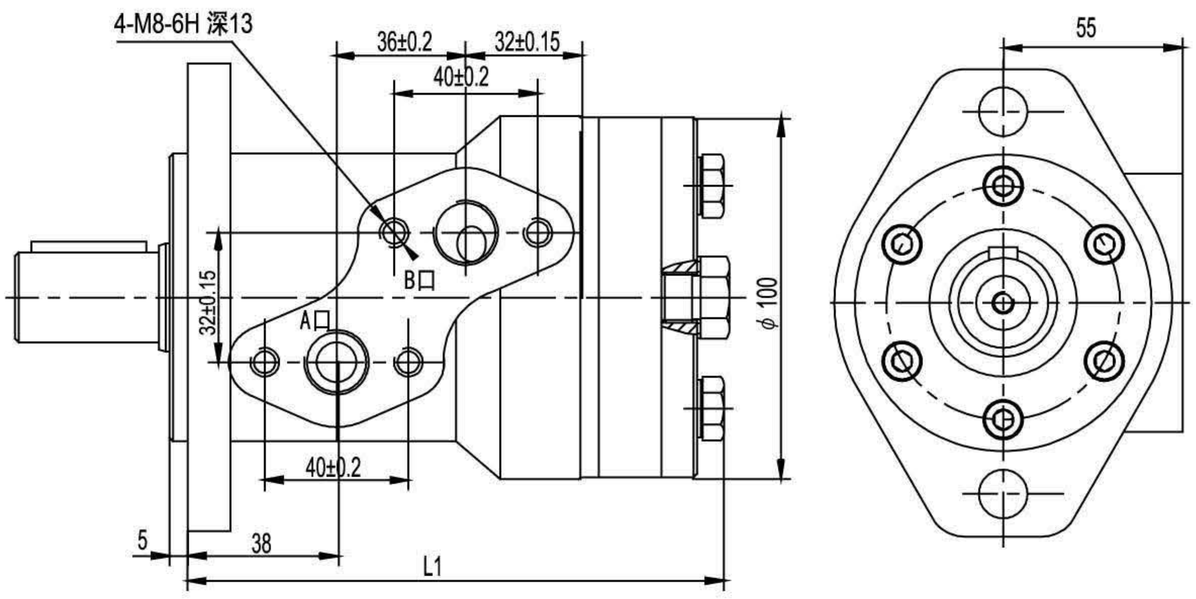

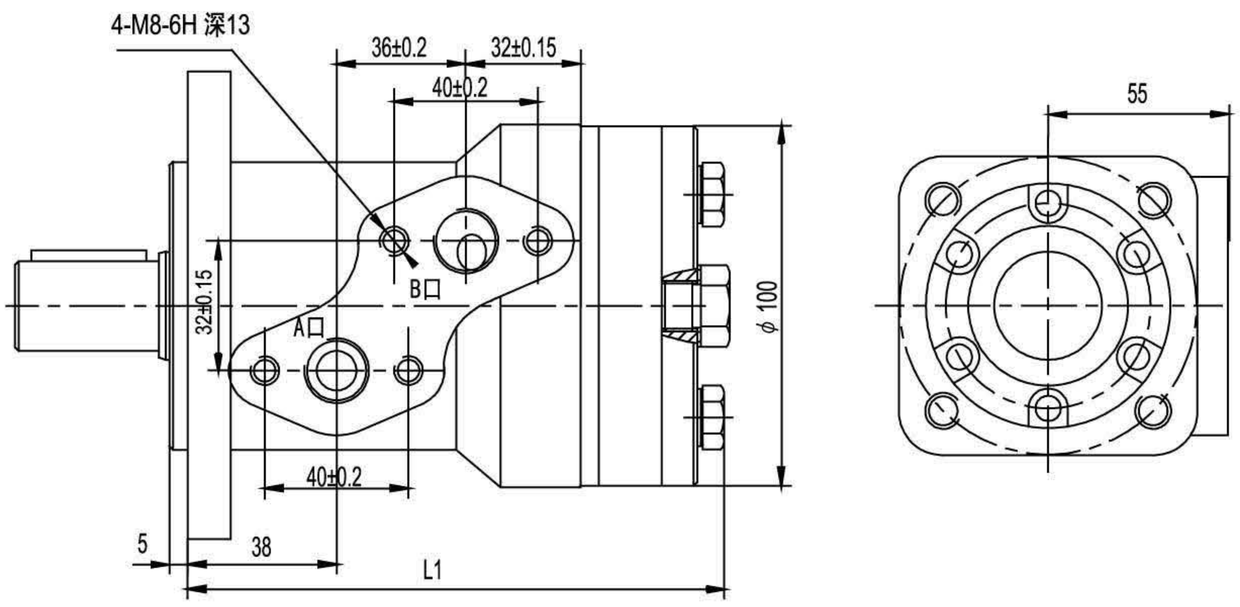

排量（ml/r) Displacement	50	63	80	100	125	160	200	250	315	400	500
L1	157	159	160	163	167	172	178	186	196	208	223
L	148	149	152	155	160	168	174	183	194	209	227

马达标准旋向：

面对输出轴轴端，A油口进油，马达顺时针旋转。

Standard Direction of The Motor Rotation:

CW——When A Port pressurized, Viewed From the Shaft End.

BMR 连接尺寸——安装法兰
Mounting Flange

A φ80 方法兰

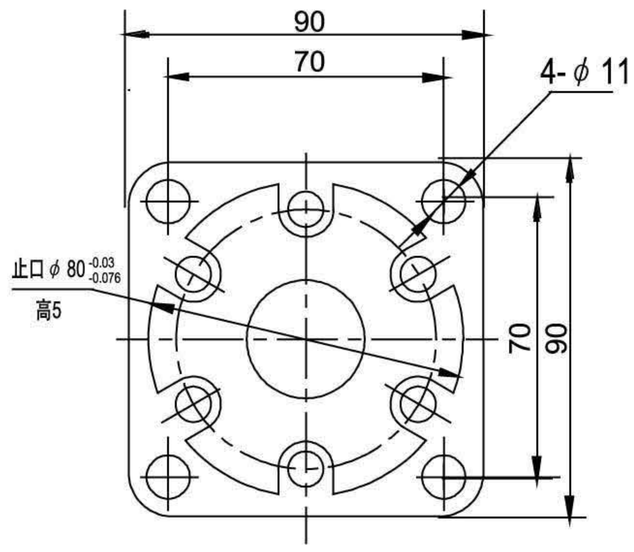

B φ82.5 方法兰

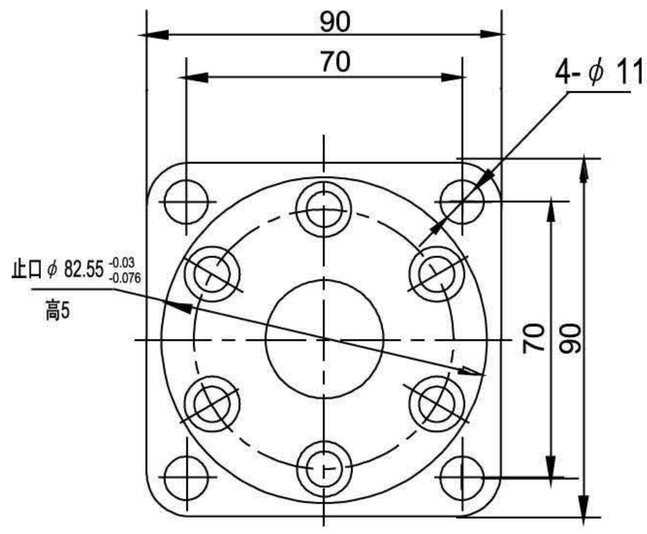

C φ44.4 四螺孔法兰

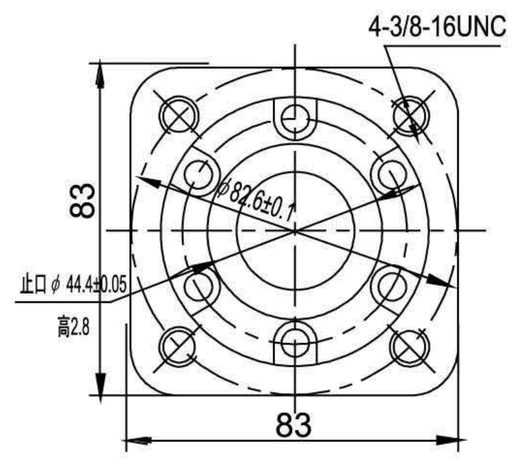

D φ100 大方法兰

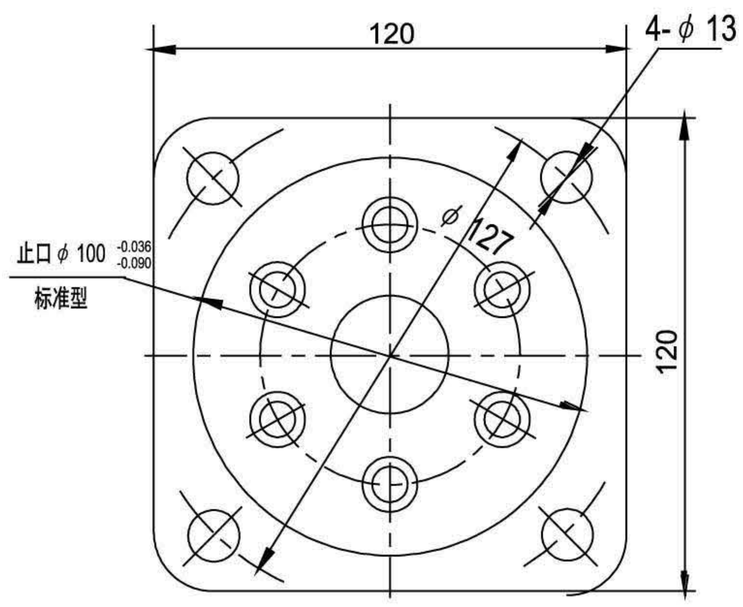

E φ85 长方法兰

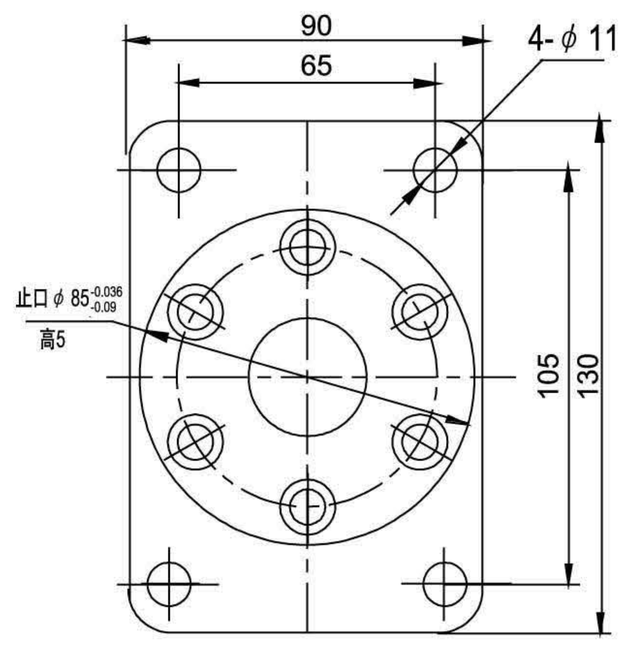

F φ80 菱形法兰

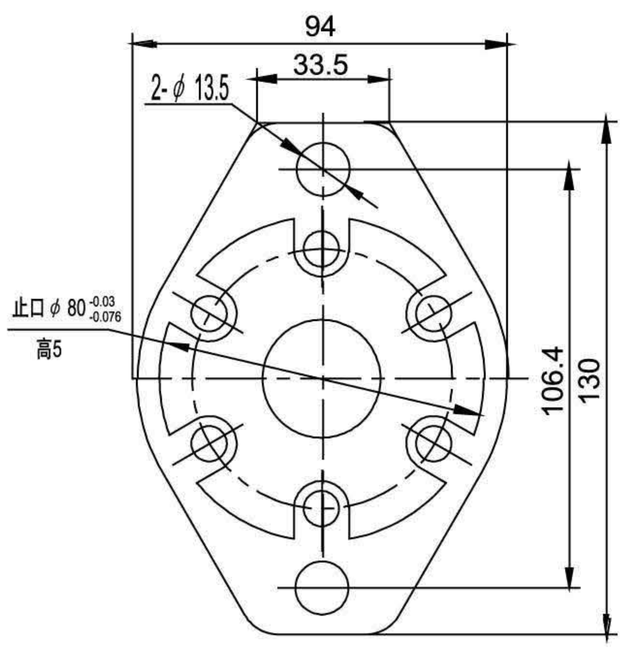

G φ82.55 菱形法兰

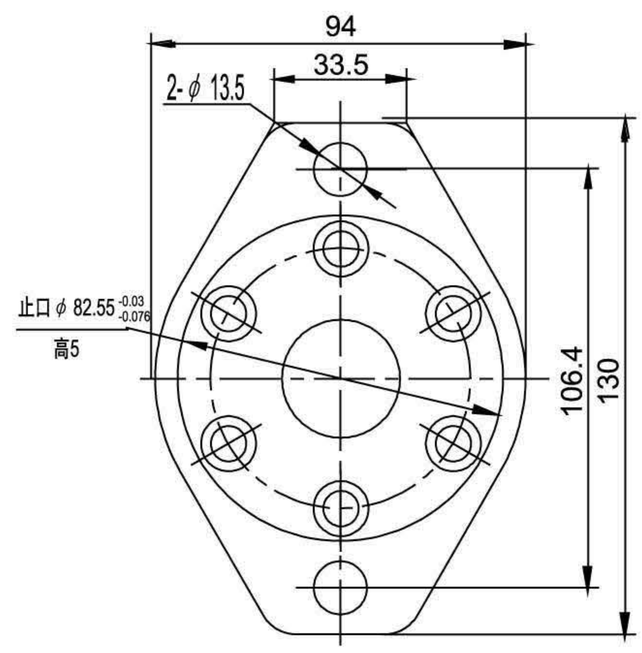

BMR 连接尺寸——输出轴
Shaft

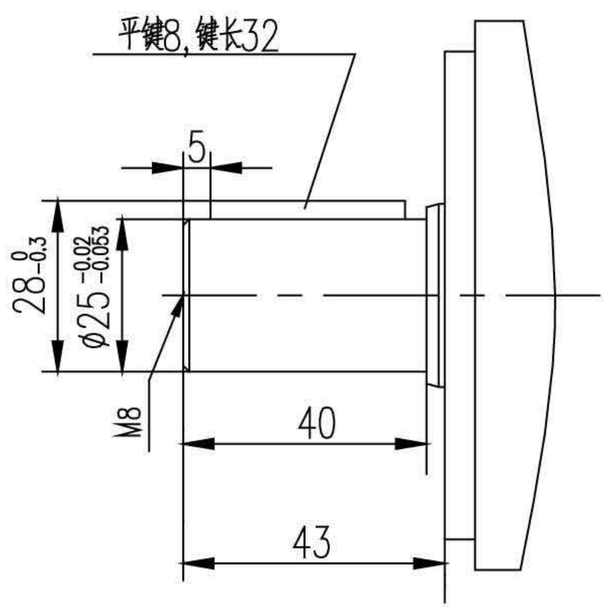

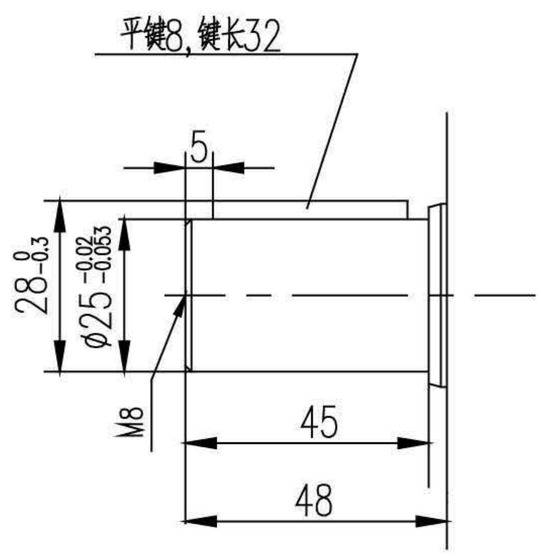

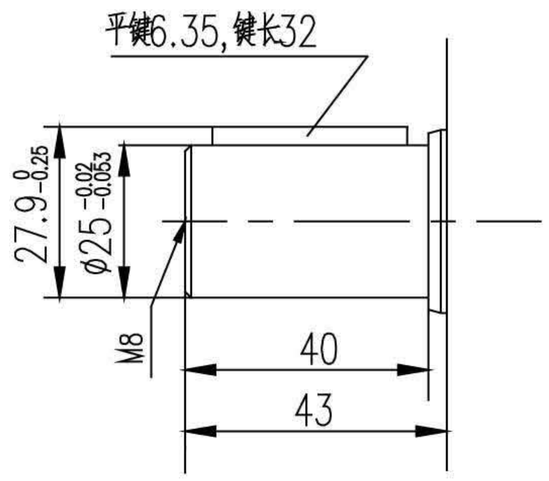

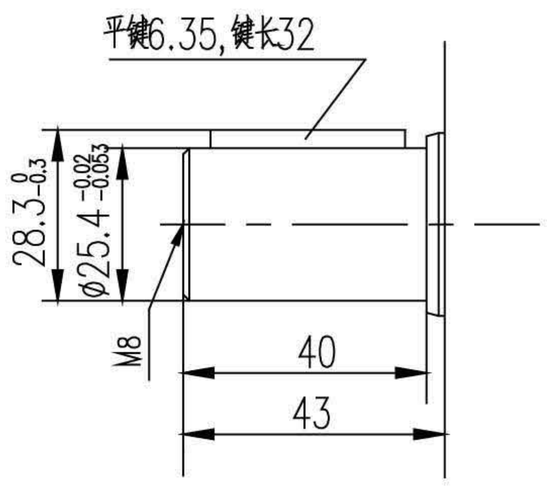

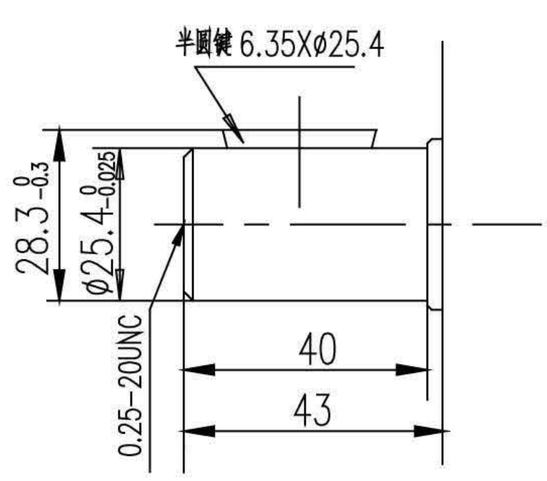

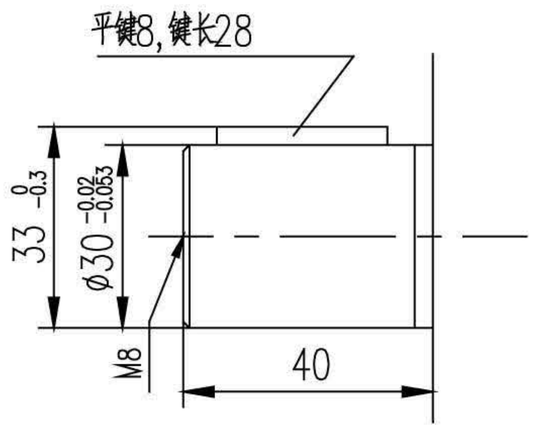

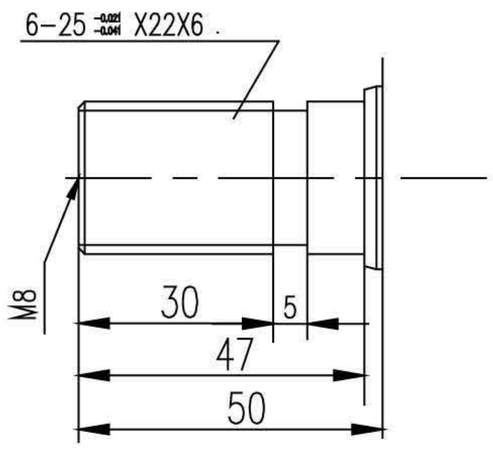

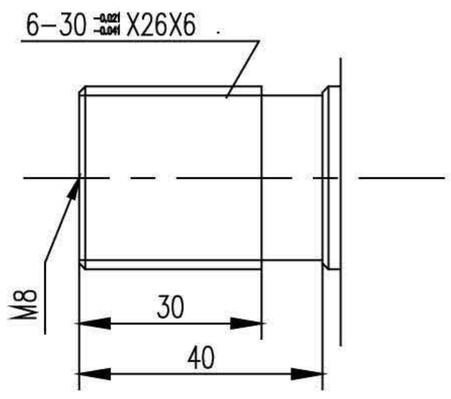

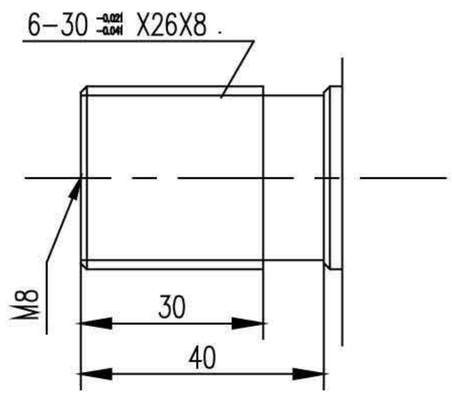

BMR 连接尺寸——油口
Port

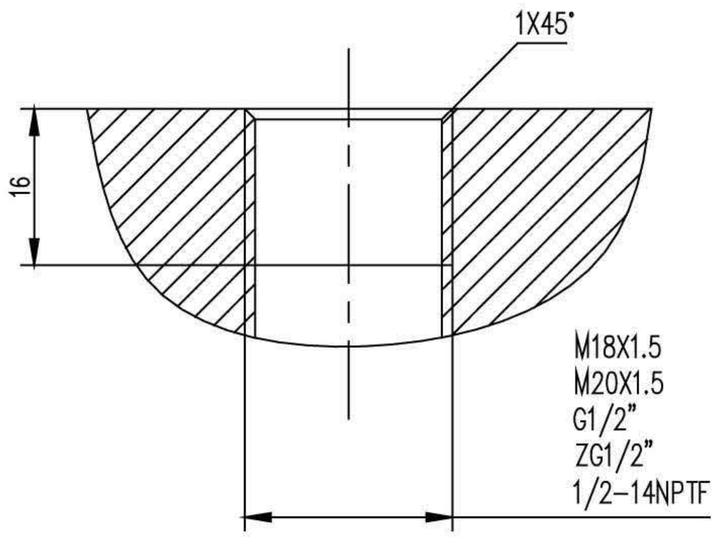

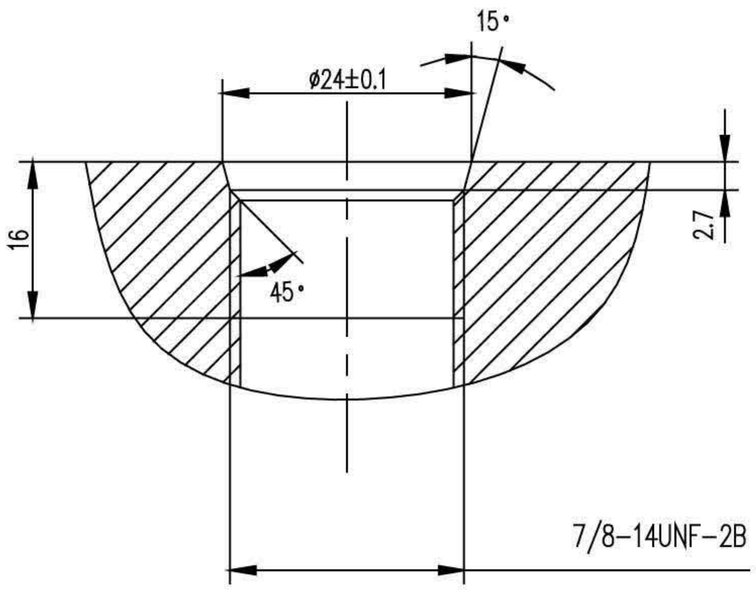

BMR 订货信息
Ordering Information

尺寸规格				排量										
法兰	输出轴	油口形式		50	63	80	100	125	160	200	250	315	400	500
4孔方法兰，止口ϕ80	ϕ25直轴 平键8	直油口面	M18X1.5 内泄	222-0010	0011	0012	0013	001a	0014	0015	0016	0017	0018	0019
	ϕ25直轴 平键8		M18X1.5 外泄M14X1.5	222-0020	0021	0022	0023	002a	0024	0025	0026	0027	0028	0029
2孔菱形法兰止口ϕ82.55	ϕ25直轴 平键8		M18X1.5 内泄	222-0030	0031	0032	0033	003a	0034	0035	0036	0037	0038	0039
	ϕ25直轴 平键8		M18X1.5 外泄M14X1.5	222-0040	0041	0042	0043	004a	0044	0045	0046	0047	0048	0049
	ϕ25直轴 平键6.35		G1/2"内泄	222-0050	0051	0052	0053	005a	0054	0055	0056	0057	0058	0059
	ϕ25直轴 平键8		G1/2"内泄	222-0060	0061	0062	0063	006a	0064	0065	0066	0067	0068	0069
	ϕ25直轴 平键6.35		G1/2" 外泄M14X1.5	222-0070	0071	0072	0073	007a	0074	0075	0076	0077	0078	0079
	ϕ25直轴 平键8		G1/2" 外泄M14X1.5	222-0080	0081	0082	0083	008a	0084	0085	0086	0087	0088	0089
	ϕ25.4直轴 平键6.35		G1/2" 外泄M14X1.5	222-0150	0151	0152	0153	015a	0154	0155	0156	0157	0158	0159
	ϕ25.4直轴 平键6.35		G1/2" 内泄	222-0170	0171	0172	0173	017a	0174	0175	0176	0177	0178	0179
	ϕ25直轴 平键8		NPTF1/2内泄	222-0250	0251	0252	0253	025a	0254	0255	0256	0257	0258	0259
2孔菱形法兰止口ϕ80高2.8	ϕ25.4直轴 平键6.35 中心孔0.2520UNC		NPTF1/2内泄	222-0280	0281	0282	0283	028a	0284	0285	0286	0287	0288	0289
4孔方法兰止口ϕ80	ϕ25直轴 平键8	交错油口面	M18X1.5内泄	222-0360	0361	0362	0363	036a	0364	0365	0366	0367	0368	0369
	ϕ25直轴 平键8		M18X1.5 外泄M14X1.5	222-0370	0371	0372	0373	037a	0374	0375	0376	0377	0378	0379
4孔方法兰ϕ80高2.8	ϕ25.4直轴 平键6.35 中心孔0.2520UNC		0.875-14UNF 锥口密封内泄	222-0450	0451	0452	0453	045a	0454	0455	0456	0457	0458	0459
2孔菱形法兰	ϕ25直轴平键8		M18X1.5内泄	222-0380	0381	0382	0383	038a	0384	0385	0386	0387	0388	0389
	ϕ25直轴 平键8		G1/2"内泄	222-0390	0391	0392	0393	039a	0394	0395	0396	0397	0398	0399
	ϕ25.4直轴 平键6.35		G1/2" 外泄M14X1.5	222-0400	0401	0402	0403	040a	0404	0405	0406	0407	0408	0409
	ϕ25直轴 平键8		M18X1.5内泄	222-0410	0411	0412	0413	041a	0414	0415	0416	0417	0418	0419
	ϕ25.4直轴 平键6.35		G1/2"内泄	222-0420	0421	0422	0423	042a	0424	0425	0426	0427	0428	0429
	ϕ25直轴 平键8		NPTF1/2 外泄M14X1.5	222-0480	0481	0482	0483	048a	0484	0485	0486	0487	0488	0489
2孔菱形法兰止口ϕ82.55高2.8	ϕ25.4直轴 平键6.35		NPTF1/2内泄	222-0430	0431	0432	0433	043a	0434	0435	0436	0437	0438	0439
	ϕ25.4直轴 平键35 中心孔螺纹 0.2520UNC		0.875-14UNF 锥口密封内泄	222-0440	0441	0442	0443	044a	0444	0445	0446	0447	0448	0449
	ϕ25直轴 平键8 中心孔螺纹 0.2520UNC		0.875-14UNF 锥口密封内泄	222-0460	0461	0462	0463	046a	0464	0445	0446	0447	0448	0449
	ϕ25.4直轴 平键6.35 中心孔螺纹 0.2520UNC		1/2” BSP 内泄	222-0470	0471	0472	0473	047a	0474	0475	0476	0477	0478	0479

BMRS 双轴承支撑马达订货信息
Ordering Information

尺寸规格				排量										
法兰	输出轴	油口形式		50	63	80	100	125	160	200	250	315	400	500
4孔方法兰 止口 ϕ80	ϕ25直轴 平键8	直油口面	M18X1.5内泄	224-0010	0011	0012	0013	001a	0014	0015	0016	0017	0018	0019
	ϕ25直轴 平键8		M18X1.5 外泄M14X1.5	224-0020	0021	0022	0023	002a	0024	0025	0026	0027	0028	0029
2孔菱形 法兰止口 ϕ82.55	ϕ25直轴 平键8		M18X1.5内泄	224-0030	0031	0032	0033	003a	0034	0035	0036	0037	0038	0039
	ϕ25直轴 平键8		M18X1.5 外泄M14X1.5	224-0040	0041	0042	0043	004a	0044	0045	0046	0047	0048	0049
	ϕ25直轴 平键6.35		G1/2"内泄	224-0050	0051	0052	0053	005a	0054	0055	0056	0057	0058	0059
	ϕ25直轴 平键8		G1/2"内泄	224-0060	0061	0062	0063	006a	0064	0065	0066	0067	0068	0069
	ϕ25直轴 平键6.35		G1/2" 外泄M14X1.5	224-0070	0071	0072	0073	007a	0074	0075	0076	0077	0078	0079
	ϕ25直轴 平键8		G1/2" 外泄M14X1.5	224-0080	0081	0082	0083	008a	0084	0085	0086	0087	0088	0089
	ϕ25.4直轴 平键6.35		G1/2" 外泄M14X1.5	224-0150	0151	0152	0153	015a	0154	0155	0156	0157	0158	0159
	ϕ25.4直轴 平键6.35		G1/2"内泄	224-0170	0171	0172	0173	017a	0174	0175	0176	0177	0178	0179
	ϕ25直轴 平键8		NPTF1/2内泄	224-0250	0251	0252	0253	025a	0254	0255	0256	0257	0258	0259
2孔菱形法兰 止口ϕ80 高2.8	ϕ25.4直轴 平键6.35		NPTF1/2内泄	224-0280	0281	0282	0283	028a	0284	0285	0286	0287	0288	0289
4孔方法兰 止口ϕ80	ϕ25直轴 平键8	交错油口面	M18X1.5内泄	224-0360	0361	0362	0363	036a	0364	0365	0366	0367	0368	0369
	ϕ25直轴 平键8		M18X1.5外泄 M14X1.5	224-0370	0371	0372	0373	037a	0374	0375	0376	0377	0378	0379
4孔方法兰 ϕ80高2.8	ϕ25.4直轴 平键6.35 中心孔0.2520UNC		0.875-14UNF 锥口密封内泄	224-0450	0451	0452	0453	045a	0454	0455	0456	0457	0458	0459
2孔菱形法兰	ϕ25直轴平键8		M18X1.5内泄	224-0380	0381	0382	0383	038a	0384	0385	0386	0387	0388	0389
	ϕ25直轴 平键8		G1/2"内泄	224-0390	0391	0392	0393	039a	0394	0395	0396	0397	0398	0399
	ϕ25.4直轴 平键6.35		G1/2" 外泄M14X1.5	224-0400	0401	0402	0403	040a	0404	0405	0406	0407	0408	0409
	ϕ25直轴平键8		M18X1.5内泄	224-0410	0411	0412	0413	041a	0414	0415	0416	0417	0418	0419
	ϕ25.4直轴 平键6.35		G1/2"内泄	224-0420	0421	0422	0423	042a	0424	0425	0426	0427	0428	0429
	ϕ25直轴 平键8		NPTF1/2 外泄M14X1.5	224-0480	0481	0482	0483	048a	0484	0485	0486	0487	0488	0489
2孔菱形 法兰止口 ϕ82.55 高2.8	ϕ25.4直轴 平键6.35		NPTF1/2内泄	224-0430	0431	0432	0433	043a	0434	0435	0436	0437	0438	0439
	ϕ25.4直轴 平键35 中心孔螺纹 0.2520UNC		0.875-14UNF 锥口密封内泄	224-0440	0441	0442	0443	044a	0444	0445	0446	0447	0448	0449
	ϕ25直轴 平键8中心孔螺纹 0.2520UNC		0.875-14UNF 锥口密封内泄	224-0460	0461	0462	0463	046a	0464	0445	0446	0447	0448	0449
	ϕ25.4直轴 平键6.35 中心孔螺纹 0.2520UNC		1/2" BSP 内泄	224-0470	0471	0472	0473	047a	0474	0475	0476	0477	0478	0479